県シングルス選手権大
平成30年4月21日
島根県立浜山公園
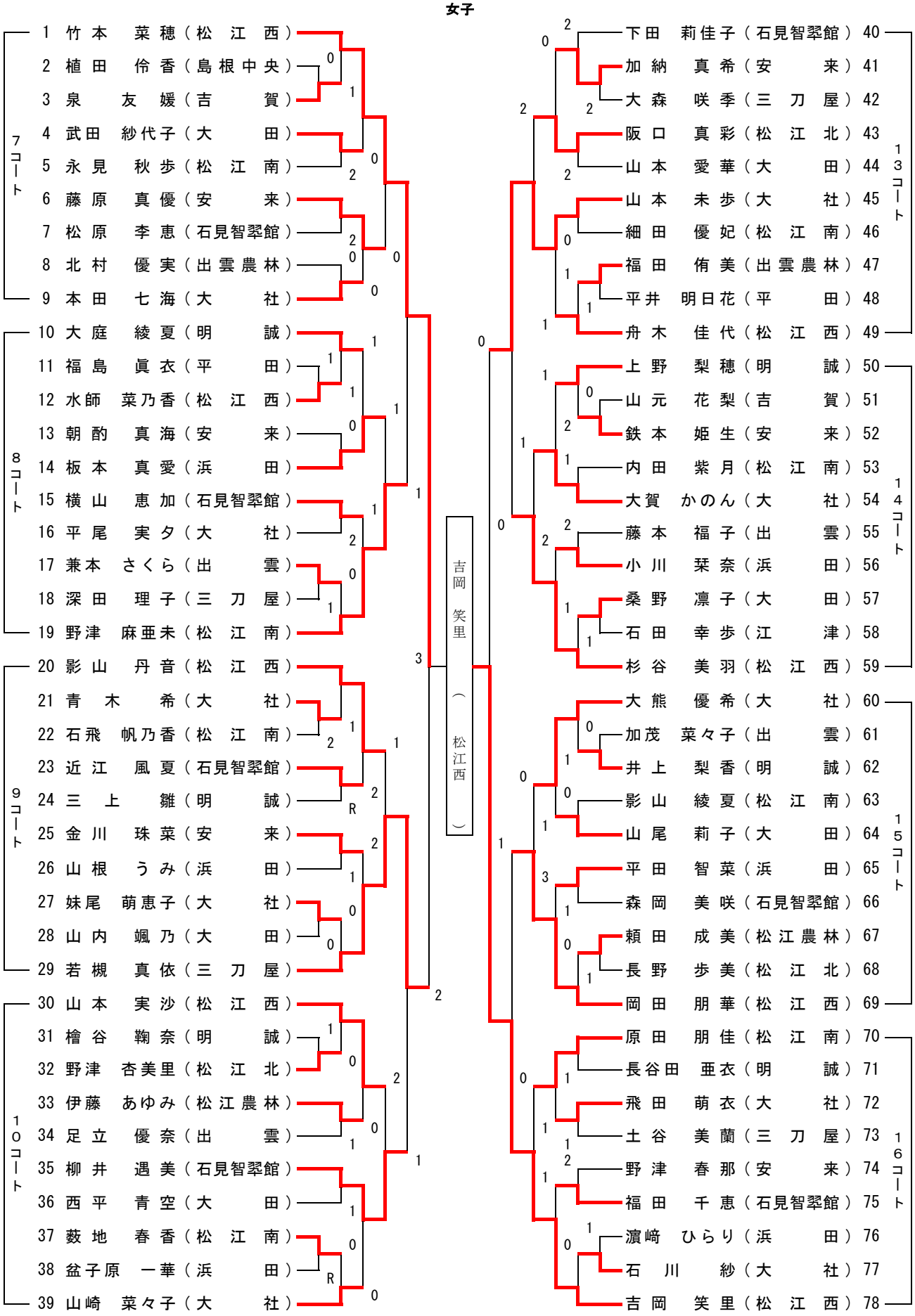
女子